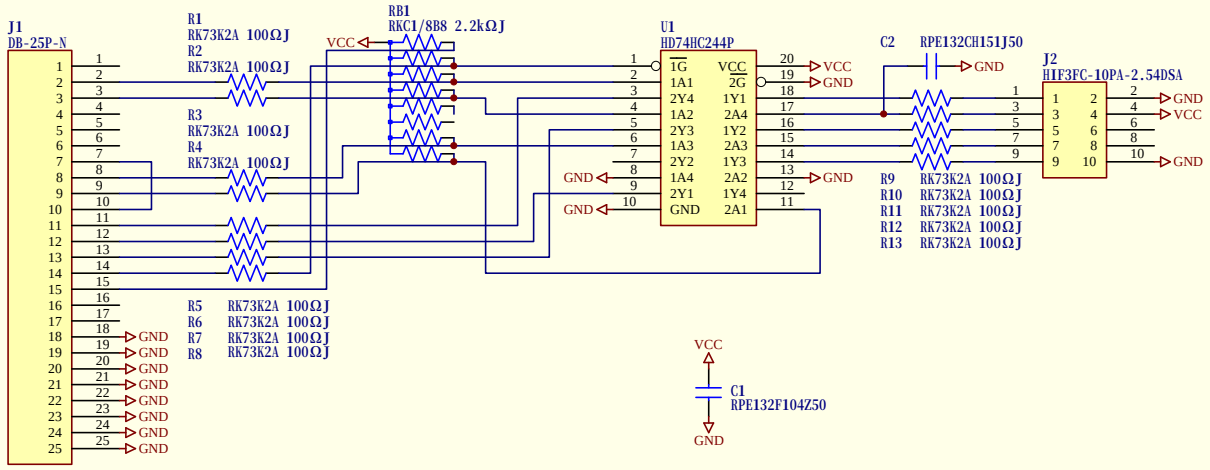

Altera社の公開しているByteBlasterMVと基本的に同じ回路ですが、ユニバーサル基板で配線しやすいように使用するパートを入れ替えています。
C1,C2はオリジナルの回路にはありませんが、ターゲット側のケーブルが長い場合に安定度の向上に効果があります。
ターゲット側のケーブル長は最大でも1m程度にして下さい。(Altera純正品は30cm程度です)

(株)秋月電子通商製「Dサブユニバーサルボード」を使用した場合の配線例
(Dサブユニバーサルボードは、ケース、基板、Dサブコネクタのセットで500円で売られています)

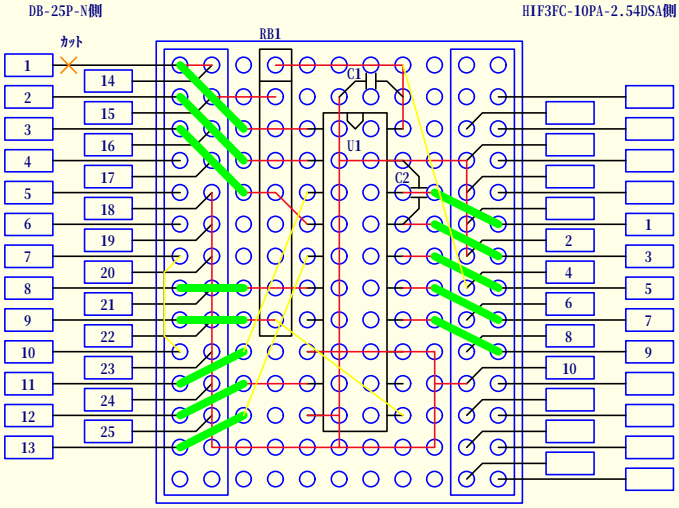

Dサブコネクタのピッチのパタンに
2.54mmピッチのコネクタを付けるため
コネクタの足を曲げたりパタンを
一部削り取ったりする必要があります
現物合わせでうまく取りつけて下さい

部品面からみた図

配線
ジャンパ線
100Ω抵抗器

Title	Download Cable for Altera CPLD	
Size A4	Number	Revision
Date: 9-Aug-2002		Sheet 1 of 1
File: E:\Design\sch\Pcb001\bbmv.Sch		Drawn By: Ikagawa Shiina